PODÉLNÝ ŘEZ B-B
M 1:50

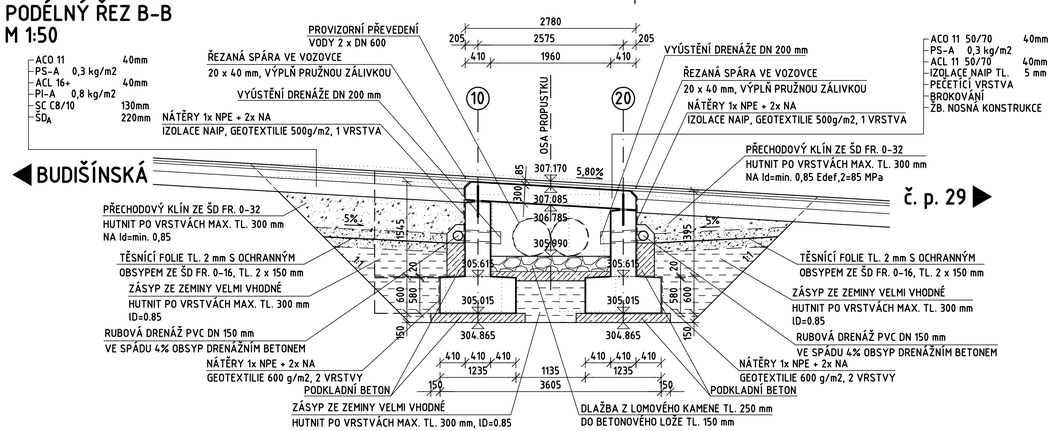

PŘÍČNÝ ŘEZ A-A
M 1:50

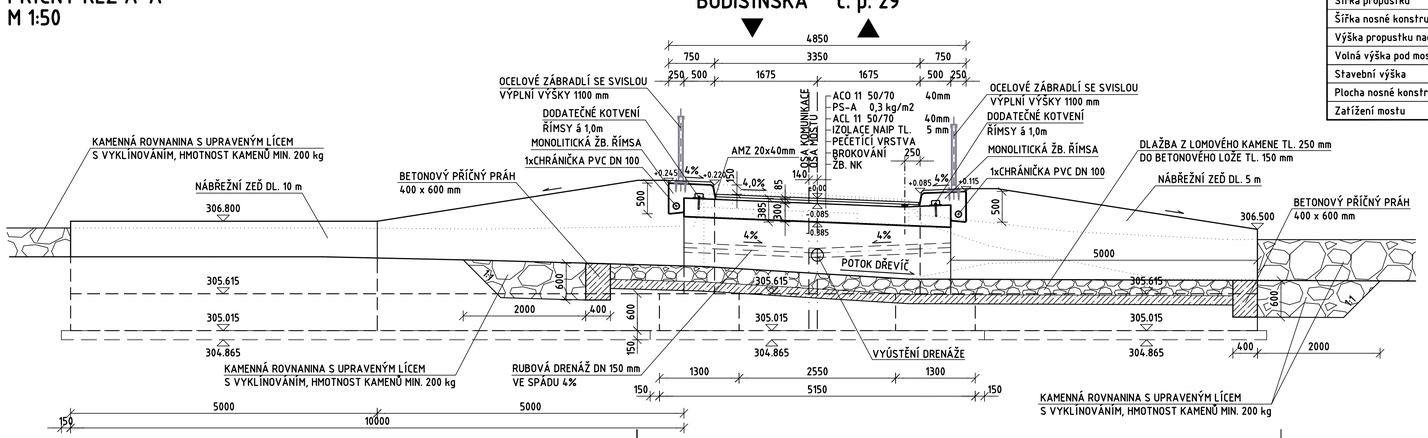

Stavební materiál

Stavební část	Konstrukční ocel	Beton	Betonářská výztuž	Předpínací výztuž
Římsy		C30/37-XF4(XD3,XC4)	B500B	
Nosná konstrukce		C30/37-XF2(XD1,XC2)	B500B	
Křídla		C30/37-XF4(XD3,XC4)	B500B	
Dříky opěr		C30/37-XF4(XD3,XC4)	B500B	
Dříky nábřežních zdí		C30/37-XF3(XD1,XC2)	B500B	
Základy		C25/30-XF3(XC2)	B500B	
Podkladní beton		C12/15-X0		
Beton pod dlažbu		C25/30-XF3		
Betonový práh		C25/30-XF3		

Základní údaje o mostě

Druh nosné konstrukce	monolitická železobetonová desková konstrukce
Délka přemostění	šikmá 1.96 m, kolmá 1.90 m
Délka propustku	5.40 m
Délka nosné konstrukce	šikmá 2.78 m, kolmá 2.70 m
Rozpětí jednotlivých polí	šikmé 2.575 m, kolmé 2.30 m
Šikmost propustku	pravá 76°
Volná šířka propustku	4.35 m
Šířka průchozího prostoru	-
Šířka mezi zábradlími	4.35 m
Šířka propustku	4.85 m
Šířka nosné konstrukce	4.35 m
Výška propustku nad terénem	1.226 m (v ose mostu)
Volná výška pod mostem	0.84 m (v ose mostu)
Stavební výška	0.385 m
Plocha nosné konstrukce	12.09 m2
Zatížení mostu	zatěžovací třída A podle ČSN 73 6203/86 + změna a/88, b/89

ŘEZ C-C
M 1:50

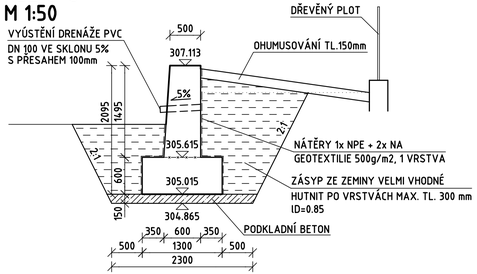

VÝŠKOVÝ SYSTÉM: Bpv
SOUŘADNICOVÝ SYSTÉM: S-JTSK

STAVBA
OPRAVA PROPUSTKU PŘES POTOK DŘEVÍČ U č.p.1, ŠLUKNOV-ROŽANY

INVESTOR
Město Šluknov
nám. Míru 1, 407 77 Šluknov

ZODPOVĚDNÝ PROJEKTANT
JAROSLAV ZAVADIL, DIS.

TECHNICKÁ KONTROLA
ING. JIŘÍ EHRENBERGER

EK-PROJEKT
EK-PROJEKT, spol. s r.o., kancelář Liberec
Mrštíkova 399/2a, 460 07 Liberec III - Jeřáb
www.ek-projekt.cz

OBJEKT
SO 201 - OPRAVA PROPUSTKU PŘES POTOK DŘEVÍČ

ZAKÁZKOVÉ ČÍSLO	2013-30
DATUM	08/2013
STUPEŇ	PDPS

PŘÍLOHA
NOVÝ STAV - DISPOZIČNÍ VÝKRES - ŘEZY

Č. PŘÍLOHY	PARÉ
4	