SESTAVA LAVICE + STŮL

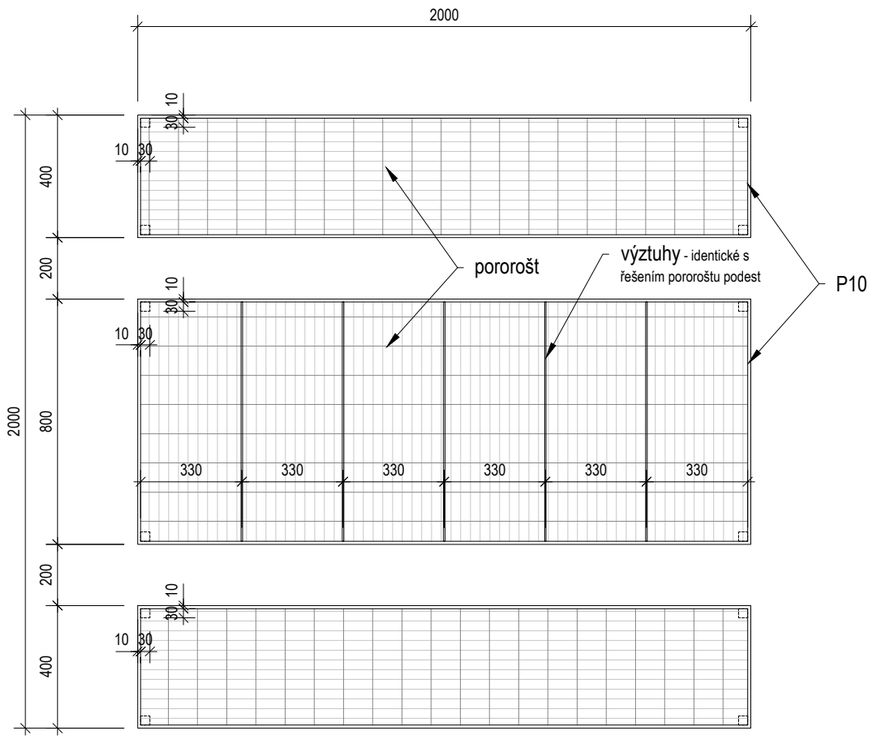

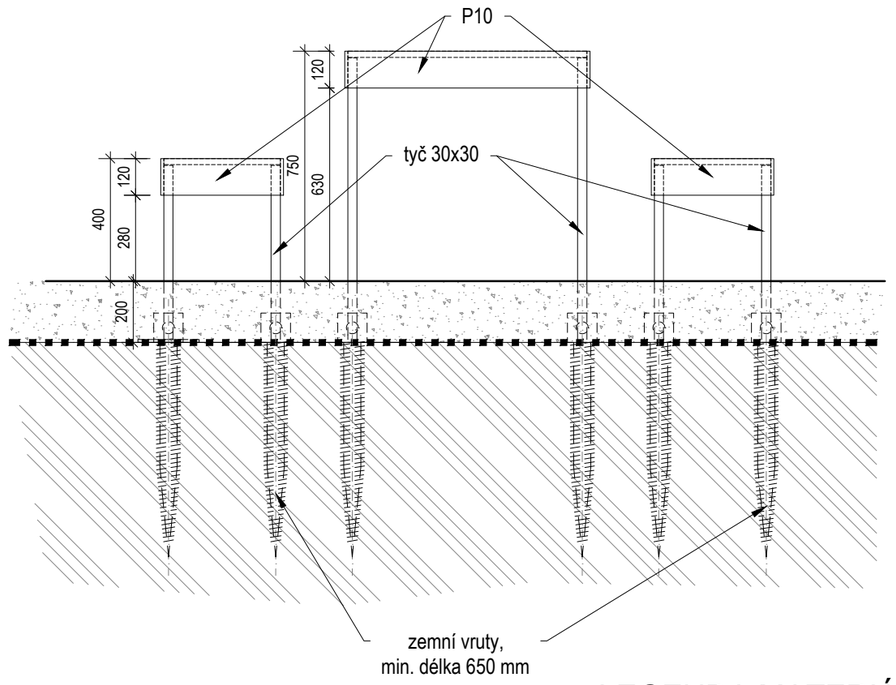

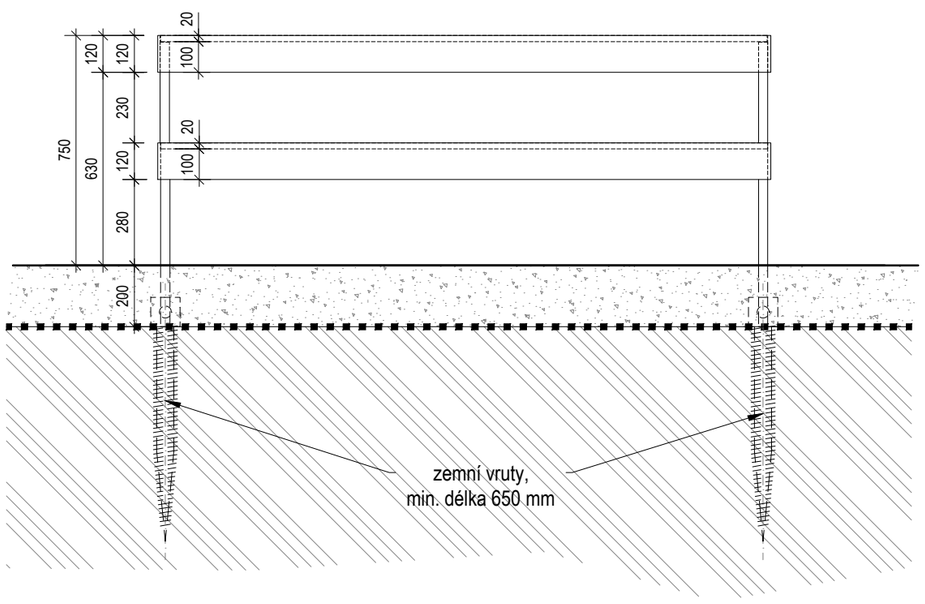

LEGENDA MATERIÁLŮ

- žárově zinkovaná ocel
- pororošt výšky 20mm: P2x20, oka 32/11
- rostlý terén
- beton
- štěrkopísek, frakce 0-16, zhutněno
- geotextilie

ODPADKOVÝ KOŠ

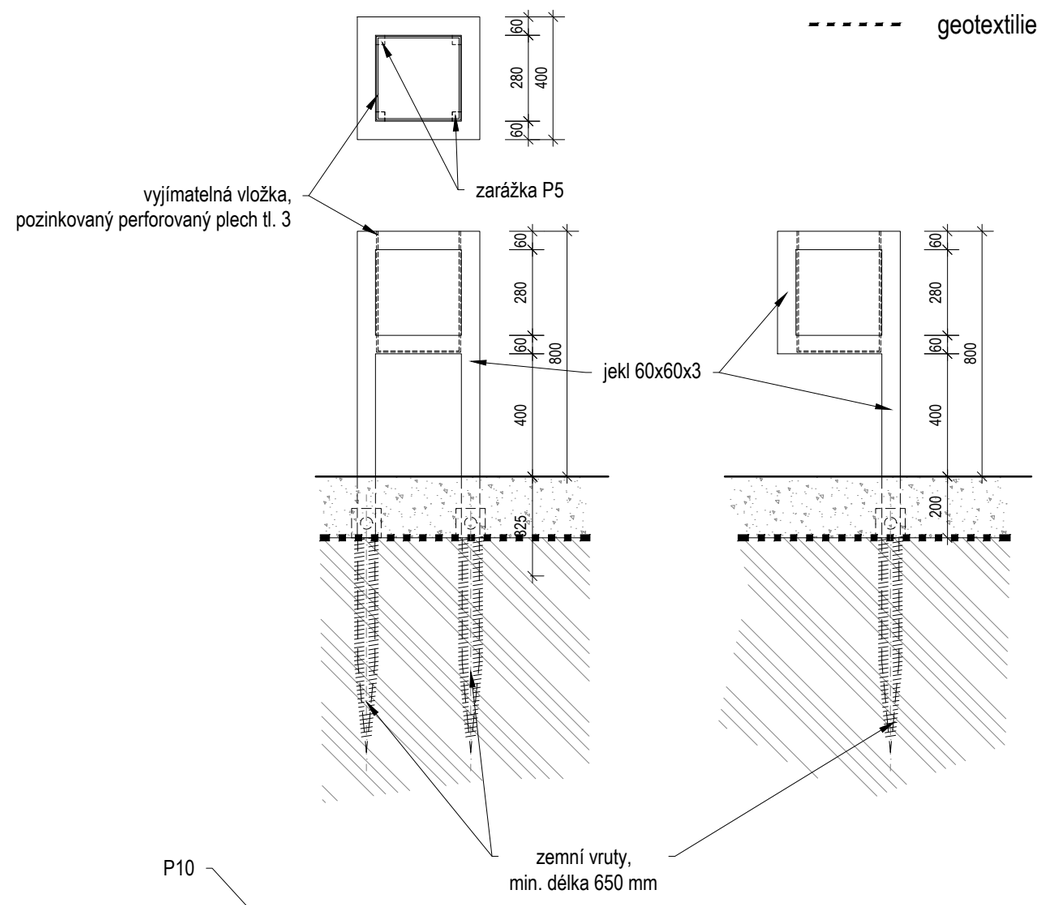

INFOPANEL

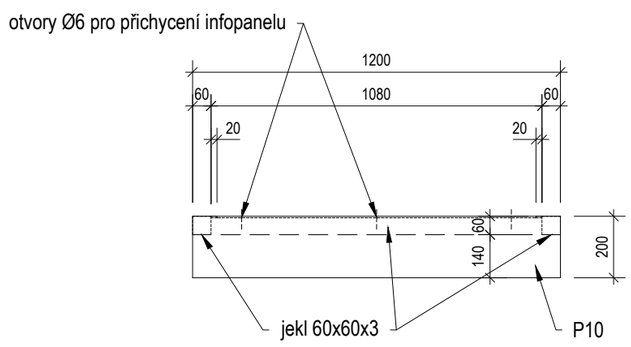

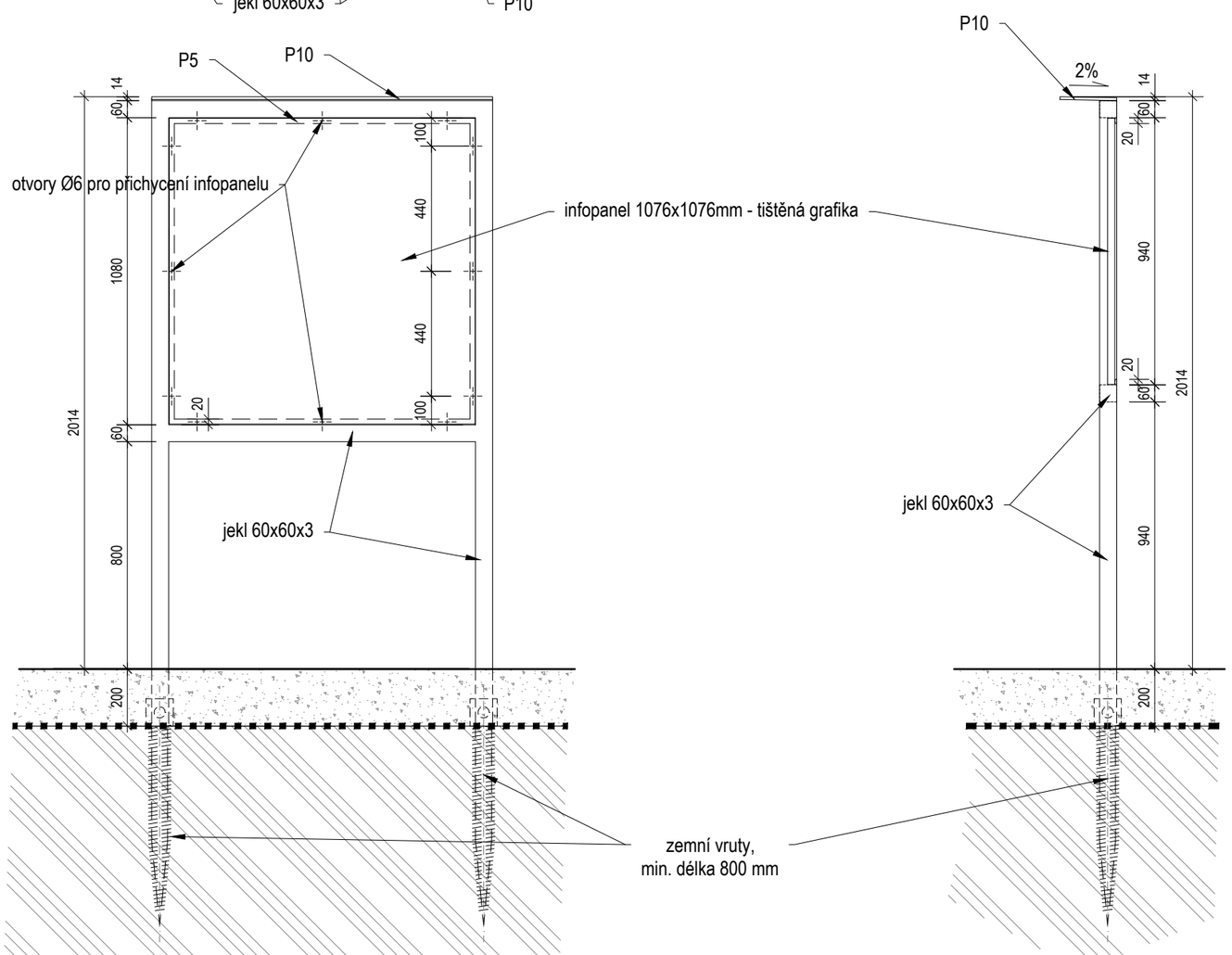

- Textová část je nedílnou součástí projektové dokumentace, dokumentaci je nutné brát jako celek a to i s přihlédnutím k ostatním profesím.
- Veškeré výrobky a zámečnické konstrukce budou před zadáním do výroby nebo před objednáním dodavatelem zkontrolovány na základě dílenské dokumentace zpracované dodavatelem a odsouhlasené investorem ve spolupráci s generálním dodavatelem stavby a zhotovitelem projektové dokumentace.
- Za správnost dílenské dokumentace ručí generální dodavatel stavby.
- Veškerá barevná a tvarová řešení výrobků, povrchů apod. budou konzultována a odsouhlasena investorem ve spolupráci s generálním dodavatelem stavby a zhotovitelem projektové dokumentace.
- Každý výrobek, materiál či technologické zařízení musí být opatřeno certifikátem o shodě.
- Veškeré certifikáty a protokoly musí být doloženy dodavatelem.

Jitrovník:
0,000 = 506,2 Bpv.

OBJEDNATEL:
Město Šluknov
nám. Míru 1, 407 77 Šluknov
IČ: 00261688

ZHOTOVITEL:
Ing. arch. **Tomáš Beneš**
Pražská 2953, 407 47 Varnsdorf
IČ: 88195848
ČKA: 04210
tel.: 608 910 258
email: tomasbenes@tb-a.cz
www.tb-a.cz

ZHOTOVITEL ČÁSTI:
Ing. arch. **Tomáš Beneš**

AKCE:
Výstavba rozhleden na Jitrovníku a Grohmanově výšině, Šluknov
ROZHLEDNA NA JITROVNÍKU

STUPEŇ:
Dokumentace pro provádění stavby

NÁZEV DÍLA:
Mobiliář

MĚŘÍTKO:	ČÍSLO PŘÍLOHY:
1:20	D.1.1.b
DATUM: 02/2016	ČÍSLO PARÉ: